BRUGERVEJLEDNING

Portable Lift Reacher

Model #700-08310 og #700-08320

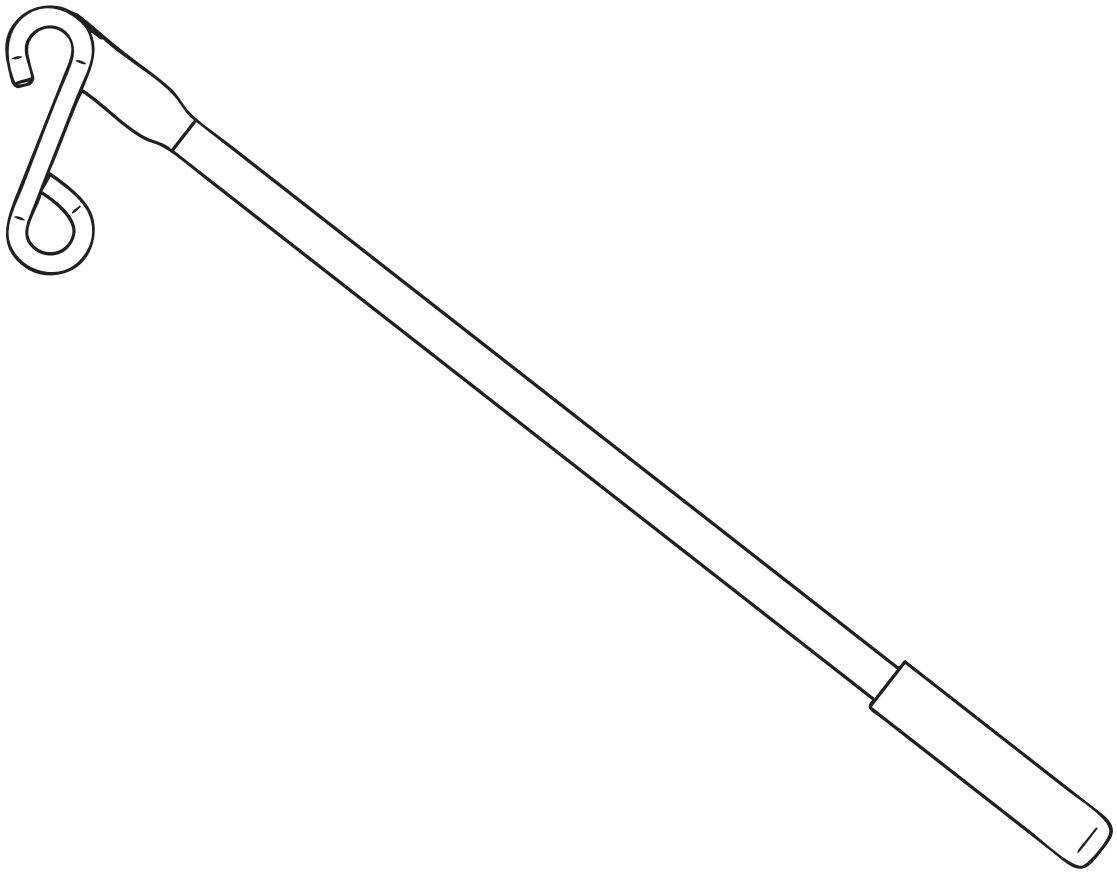

001.08315.DA Rev 7 • 10/2020

arjo
with people in mind

ADVARSEL

Denne brugervejledning og de medfølgende dokumenter skal for at undgå personskade altid gennemlæses, før produktet tages i brug.

Det er obligatorisk at gennemlæse brugervejledningen.

Designpolitik og ophavsret
® og ™ er varemærker, der tilhører Arjo-koncernen.
© Arjo 2020.
Da vores politik løbende udvikles, forbeholder vi os ret til at ændre design uden forudgående varsel.
Indholdet i denne publikation må ikke kopieres hverken til fulde eller delvist uden tilladelse fra Arjo.

Indholdsfortegnelse

Forord 4
Tilsigtet anvendelse 5
Levetid 5
Vigtige sikkerhedsinstruktioner 5
Sikker arbejdsbelastning 5
Afmontering af enkeltvirkende karabinhage 6
Montering og brug af Portable Lift Reacher 7
Afmontering af Portable Lift Reacher 8
Rengøring 8
Rengøringsinstruktioner 8
Tekniske specifikationer 9
Mærkater 9

Forord

Tak for dit køb af udstyr fra Arjo.

Portable Lift Reacher er en del af en række kvalitetsprodukter, der er designet specielt til din sundhedsplejeinstitution. Vi bestræber os på at opfylde vores kunders behov og levere de bedst mulige produkter samt træning, der sikrer, at personalet får mest muligt ud af alle Arjos produkter.

Kundekontaktoplysninger

I tilfælde af spørgsmål om produktet, tilbehør, service eller yderligere oplysninger om Arjos produkter og tjenesteydelser bedes du kontakte Arjo eller en autoriseret Arjo-repræsentant eller gå ind på www.arjo.com.

Sørg for, at du har læst og forstået denne brugervejledning (BVL) fuldstændigt, inden du bruger Portable Lift Reacher

I denne BVL finder du oplysninger, der er nødvendige for at kunne betjene og vedligeholde udstyret korrekt. Disse er med til at beskytte produktet og sikre, at udstyret fungerer optimalt.

Oplysningerne i denne BVL er vigtige for din sikkerhed og skal læses og forstås for at undgå mulige personskader. Uautoriserede ændringer af hjælpemidler fra Arjo kan påvirke sikkerheden. Arjo kan ikke drages til ansvar for nogen ulykke, hændelse eller manglende ydelse, der opstår som følge af uautoriserede ændringer af dets produkter.

Arjo bestræber sig på at opfylde vores kunders behov og levere de bedst mulige produkter samt undervisning, der sikrer, at personalet får mest muligt ud af Arjos produkter. Visse af oplysningerne, der er indeholdt i denne brugervejledning, kan blive uaktuelle som følge af fremtidige forbedringer af produktet.

Arjo anbefaler på det stærkeste, at der udelukkende anvendes originaldele fra Arjo, der er designet til specifikke formål, på eller sammen med dette produkt og andre produkter, der leveres af Arjo, for at undgå personskade som følge af brug af utilstrækkelige dele. I Arjos salgsbetingelser fralægger vi os ethvert ansvar i sådanne tilfælde.

Yderligere kopier af denne vejledning kan bestilles hos din lokale Arjo-repræsentant. Ved bestilling skal du opgive produktnummeret på brugervejledningen til Portable Lift Reacher.

Support

Ønsker du flere oplysninger, er du velkommen til at kontakte Arjo vedrørende yderligere support og servicevedligeholdelse med henblik på at optimere den langsigtede sikkerhed, driftssikkerheden og produktværdien. Telefonnumrene fremgår af sidste side i denne BVL.

Alvorlig hændelse

Hvis der indtræffer en alvorlig hændelse i forbindelse med dette medicinske udstyr, som påvirker brugeren eller plejemodtageren, så bør brugeren eller plejemodtageren rapportere den alvorlige hændelse til producenten af det medicinske udstyr eller forhandleren. I EU bør brugere også indberette den alvorlige hændelse til den kompetente myndighed i den medlemsstat, hvor de befinder sig.

Definitioner i BVL

⚠ **ADVARSEL**	Advarsel betyder: Sikkerhedsadvarsel. Manglende forståelse og overholdelse af denne advarsel kan medføre, at du selv eller andre kommer til skade.
FORSIGTIG	Forsigtig betyder: Manglende overholdelse af disse instruktioner kan skade hele systemet eller alle hjælpemidler eller dele af disse.
BEMÆRK	Bemærk betyder: Disse oplysninger er vigtige i forhold til korrekt brug af dette system eller disse hjælpemidler.

Tilsigtet anvendelse

Portable Lift Reacher er udelukkende beregnet til brug sammen Maxi Sky 440 eller Voyager Portable som værktøj til ophængning og nedtagning af liften.

Portable Lift Reacher indgår i en serie kvalitetsprodukter, der er konstrueret til hospitaler, plejehjem, langvarig pleje og hjemmeplejemiljøer, herunder private hjem.

Levetid

Den forventede levetid på Portable Lift Reacher er ti (10) år. Dette tidsrum forudsætter forebyggende vedligeholdelse i overensstemmelse med instruktionerne vedrørende Pleje og forebyggende vedligeholdelse i BVL.

Levetiden på dette produkt er det sikre driftstidsrum, indtil en renovering er påkrævet. Alder, plejemodtagervægt og vedligeholdelseshyppighed er faktorer, der kan have indvirkning på levetiden på Portable Lift Reacher.

> ⚠ **ADVARSEL**
>
> **Forebyg personskade ved at undlade brug, når driftslevetiden er udløbet.**

Vigtige sikkerhedsinstruktioner

Oplysningerne i denne BVL er vigtige af hensyn til din sikkerhed og skal læses og forstås for at medvirke til at forebygge personskade.
Hvis noget som helst i vejledningen er forvirrende eller vanskeligt at forstå, skal du ringe til Arjo eller forhandleren (telefonnummeret fremgår på sidste side i denne vejledning).

> ⚠ **ADVARSEL**
>
> **Forebyg plejemodtagerfald og personskade ved kun at bruge Portable Lift Reacher som beskrevet i de heri indeholdte instruktioner og udelukkende i kombination med Arjo Maxi Sky 440 eller Voyager Portable.**

Inden du bruger Portable Lift Reacher, skal du sætte dig ind i dens forskellige dele og det kompatible tilbehør og læse denne BVL i dens helhed.
Oplysningerne i denne BVL er afgørende af hensyn til den korrekte betjening og vedligeholdelse af produktet. De medvirker til at beskytte produktet og sikre, at det fungerer tilfredsstillende.

Sikker arbejdsbelastning

Portable Lift Reacher er konstrueret med en løftekapacitet på 200 kg (440 lb).

> ⚠ **ADVARSEL**
>
> **Forebyg personskade ved altid at efterse Portable Lift Reacher, inden den bruges, og være særligt opmærksom på eventuelle uregelmæssigheder.**

> ⚠ **ADVARSEL**
>
> **Forebyg personskade ved at undlade at bruge Portable Lift Reacher til vægtbelastninger, der ligger uden for den specificerede sikre arbejdsbelastning.**

> ⚠ **ADVARSEL**
>
> **Forebyg personskade ved at undlade at forsøge at løfte hele liften manuelt og udvise forsigtighed ved manuel løftning af alternative komponenter/ekstraudstyrskomponenter (f.eks. bårerammer, afstandsbøjler).**

> **BEMÆRK**
>
> Sørg for, at en kvalificeret fagkyndig person foretager en evaluering af behovet for en yderligere medhjælper, inden en plejemodtager forflyttes, og af egnetheden til forflytning af en plejemodtager, der er forbundet med elektroder, katetre eller andet medicinsk udstyr.

Afmontering af enkeltvirkende karabinhage

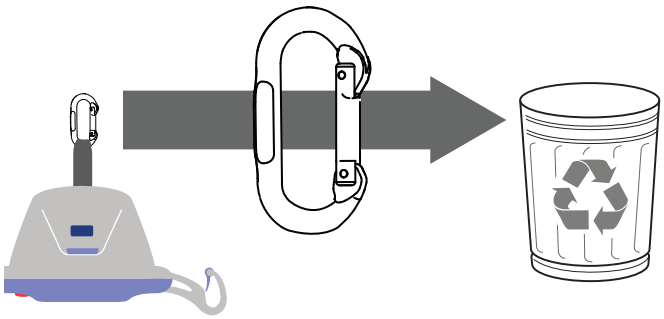

Fig. 1

(3 trin)

1. Afmonter om nødvendigt den eksisterende enkeltvirkende karabinhage fra Reacheren og/eller stroppen, og bortskaf den på korrekt vis. Se fig. 1.
2. Hægt den nye tredobbelt virkende karabinhage fast i stroppen i liften. Se fig. 2.
3. Åbn den tredobbelt virkende karabinhage ved at følge trinnene til venstre. Se fig. 3.

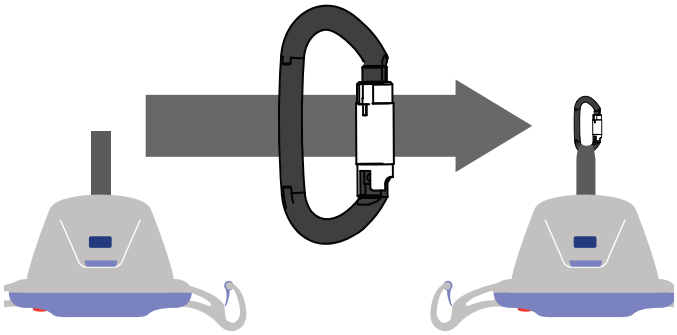

Fig. 2

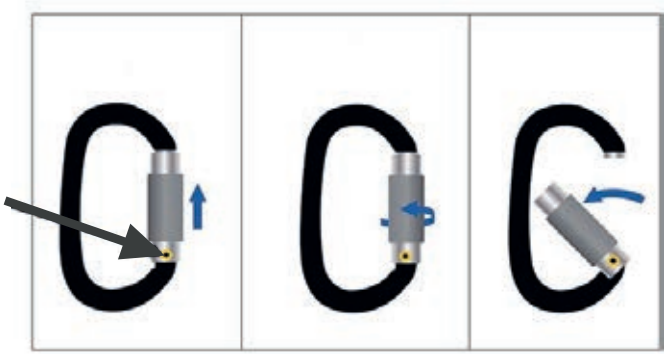

Fig. 3

Montering og brug af Portable Lift Reacher

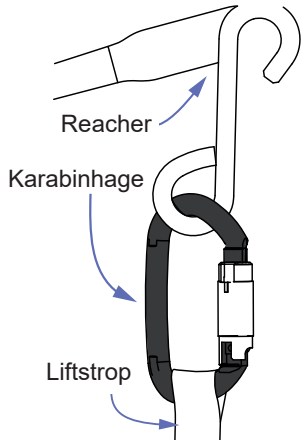

Fig. 4

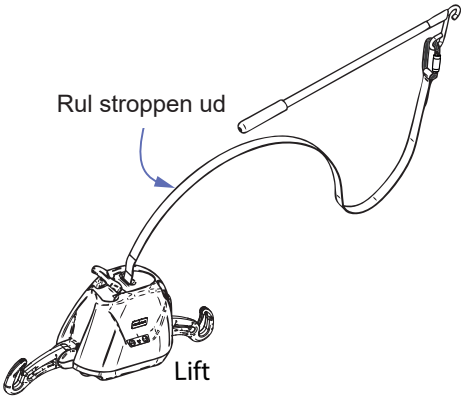

Fig. 5

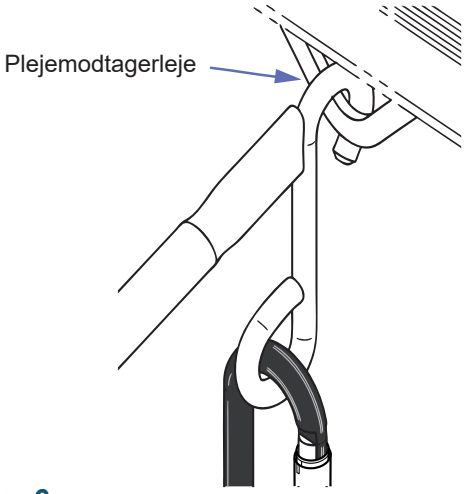

Fig. 6

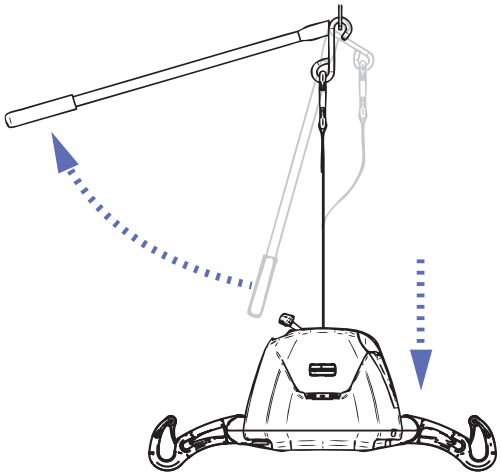

Fig. 7

(4 trin)

1. **⚠ ADVARSEL**

   Forebyg personskade ved altid kun at udføre følgende monteringsmetode, da alle andre metoder er forbundet med fare.

   Hægt liftens karabinhage fast i den lukkede ring på Reacheren. Se fig. 4.

2. Rul stroppen så langt ud af liften, at den kan nå plejemodtagerlejet, uden at vægten af liften understøttes. Se fig. 5.

3. Sæt Reacherens krog ind i øjet på plejemodtagerlejet. Se fig. 6.

4. **⚠ ADVARSEL**

   Forebyg personskade ved at være forsigtig, når stroppen belastes med vægt, da Portable Lift Reacher hurtigt vil bevæge sig opad til den vandrette stilling og derved kunne ramme omkringstående i nærheden.

   Plejemodtageren kan løftes, efter at den transportable lift og Reacheren er monteret korrekt. Se fig. 7.

Afmontering af Portable Lift Reacher

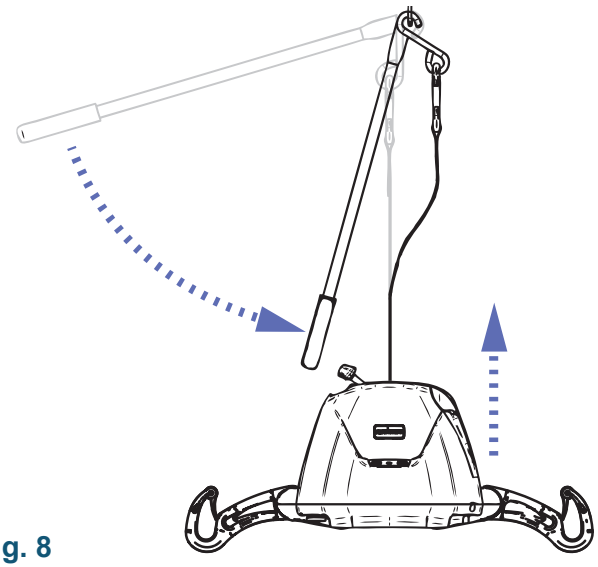

Fig. 8

(2 trin)

1. **⚠ ADVARSEL**

   Forebyg personskade ved at være forsigtig, når der fjernes vægtbelastning fra stroppen, da Portable Lift Reacher hurtigt vil bevæge sig nedad til den lodrette stilling og derved kunne ramme omkringstående i nærheden.

   Vær opmærksom på, at når vægtbelastningen fjernes fra stroppen, vil Portable Lift Reacher hurtigt bevæge sig nedad til en lodret stilling.

2. Når ”Reacher” er lodret, kan du tage fat i håndtaget og hægte den fri af plejemodtagerlejet. Se fig. 8.

Rengøring

Rengøringsinstruktioner

Tør Portable Lift Reacher af med en fugtig klud.

Tekniske specifikationer

GENERELLE OPLYSNINGER	700-08310	700-08320
Længde	610 mm (24 tommer)	914 mm (36 tommer)
Samlet vægt	0,6 kg (1,3 lb)	0,8 kg (1,7 lb)
Løftekapacitet	200 kg (440 pund)	200 kg (440 pund)

OMGIVELSESBETINGELSER	700-08310	700-08320
Interval for omgivelsestemperatur	-40 °C til 70 °C	-40 °C til 70 °C
Relativ luftfugtighed	10 % til 100 %	10 % til 100 %
Interval for atmosfærisk tryk	500 hPa til 1060 hPa	500 hPa til 1060 hPa

SIKKER BORTSKAFFELSE AF ET UDTJENT PRODUKT	
Emballage	Bølgepap, der kan genanvendes
Produkt	Komponenter, som primært består af forskellige typer metal (indeholdende mere end 90 % metal efter vægt), f.eks. sejlbøjler, skinner, støtte til at sidde oprejst osv., skal genanvendes som metal.

Mærkater

SYMBOLFORKLARING	
	Dette symbol angiver fremstillingsdatoen og adressen på producenten.
	Angiver fremstillingsdatoen.
REF	Dette symbol ledsages af producentens katalognummer.
CE	CE-mærkning angiver overensstemmelse med Det Europæiske Fællesskabs harmoniserede lovgivning.

SYMBOLFORKLARING	
	Se i brugervejledningen (BVL).
	Se i brugervejledningen (BVL).
MD	Angiver, at produktet er medicinsk udstyr ifølge forordning (EU) 2017/745 om medicinsk udstyr.
	Sorteret og genanvendt i henhold til det europæiske direktiv (WEEE) eller lokale bestemmelser.
SWL	Sikker arbejdsbelastning er den maksimale belastning, som enheden er godkendt til, og som garanterer sikker anvendelse.

Denne side skal være tom

AUSTRALIA
Arjo Australia
Building B, Level 3
11 Talavera Road
Macquarie Park, NSW, 2113,
Australia
Phone: 1800 072 040

BELGIQUE / BELGIË
Arjo Belgium nv
Evenbroekveld 16
9420 Erpe-Mere
Belgium
T: +32 (0) 53 60 73 80
F: +32 (0) 53 60 73 81
E-mail: info.belgium@arjo.com

BRASIL
Arjo Brasil Equipamentos Médicos Ltda
Rua Marina Ciufuli Zanfelice, 329 PB02 Galpão - Lapa
São Paulo – SP – Brasil
CEP: 05040-000
Phone: 55-11-3588-5088
E-mail: vendas.latam@arjo.com
E-mail: servicios.latam@arjo.com

CANADA
Arjo Canada Inc.
90 Matheson Boulevard West
Suite 300
CA-MISSISSAUGA, ON, L5R 3R3
Tel/Tél: +1 905 238 7880
Free: +1 800 665 4831 Institutional
Free: +1 800 868 0441 Home Care
Fax: +1 905 238 7881
E-mail: info.canada@arjo.com

ČESKÁ REPUBLIKA
Arjo Czech Republic s.r.o.
Na Strzi 1702/65
140 00 Praha
Czech Republic
Phone No: +420225092307
e-mail: info.cz@arjo.com

DANMARK
Arjo A/S
Vassingerødvej 52
DK-3540 LYNGE
Tel: +45 49 13 84 86
Fax: +45 49 13 84 87
E-mail:
dk_kundeservice@arjo.com

DEUTSCHLAND
Arjo GmbH
Peter-Sander-Strasse 10
DE-55252 MAINZ-KASTEL
Tel: +49 (0) 6134 186 0
Fax: +49 (0) 6134 186 160
E-mail: info-de@arjo.com

ESPAÑA
Arjo Ibérica S.L.
Parque Empresarial Rivas Futura, C/Marie Curie 5
Edificio Alfa Planta 6 oficina 6.1-.62
ES-28521 Rivas Vacia, MADRID
Tel: +34 93 583 11 20
Fax: +34 93 583 11 22
E-mail: info.es@arjo.com

FRANCE
Arjo SAS
2 Avenue Alcide de Gasperi
CS 70133
FR-59436 RONCQ CEDEX
Tél: +33 (0) 3 20 28 13 13
Fax: +33 (0) 3 20 28 13 14
E-mail: info.france@arjo.com

HONG KONG
Arjo Hong Kong Limited
Room 411-414, 4/F, Manhattan Centre,
8 Kwai Cheong Road, Kwai Chung, N.T.,
HONG KONG
Tel: +852 2960 7600
Fax: +852 2960 1711

ITALIA
Arjo Italia S.p.A.
Via Giacomo Peroni 400-402
IT-00131 ROMA
Tel: +39 (0) 6 87426211
Fax: +39 (0) 6 87426222
E-mail: Italy.promo@arjo.com

MIDDLE EAST
Arjo Middle East FZ-LLC
Office 908, 9th Floor,
HQ Building,North Tower,
Dubai Science Park,
Al Barsha South
P.O Box 11488, Dubai,
United Arab Emirates
Direct +971 487 48053
Fax +971 487 48072
Email: Info.ME@arjo.com

NEDERLAND
Arjo BV
Biezenwei 21
4004 MB TIEL
Postbus 6116
4000 HC TIEL
Tel: +31 (0) 344 64 08 00
Fax: +31 (0) 344 64 08 85
E-mail: info.nl@arjo.com

NEW ZEALAND
Arjo Ltd
34 Vestey Drive
Mount Wellington
NZ-AUCKLAND 1060
Tel: +64 (0) 9 573 5344
Free Call: 0800 000 151
Fax: +64 (0) 9 573 5384
E-mail: nz.info@Arjo.com

NORGE
Arjo Norway AS
Olaf Helsets vei 5
N-0694 OSLO
Tel: +47 22 08 00 50
Faks: +47 22 08 00 51
E-mail: no.kundeservice@arjo.com

ÖSTERREICH
Arjo GmbH
Lemböckgasse 49 / Stiege A / 4.OG
A-1230 Wien
Tel: +43 1 8 66 56
Fax: +43 1 866 56 7000

POLSKA
Arjo Polska Sp. z o.o.
ul. Ks Piotra Wawrzyniaka 2
PL-62-052 KOMORNIKI (Poznań)
Tel: +48 61 662 15 50
Fax: +48 61 662 15 90
E-mail: arjo@arjo.com

PORTUGAL
Arjo em Portugal
MAQUET Portugal, Lda.
(Distribudor Exclusivo)
Rua Poeta Bocage n.º 2 - 2G
PT-1600-233 Lisboa
Tel: +351 214 189 815
Fax: +351 214 177 413
E-mail: Portugal@arjo.com

SUISSE / SCHWEIZ
Arjo AG
Fabrikstrasse 8
Postfach
CH-4614 HÄGENDORF
Tél/Tel: +41 (0) 61 337 97 77
Fax: +41 (0) 61 311 97 42

SUOMI
Arjo Scandinavia AB
Riihitontuntie 7 C
02200 Espoo
Finland
Puh: +358 9 6824 1260
E-mail: Asiakaspalvelu.finland@arjo.com

SVERIGE
Arjo International HQ
Hans Michelsensgatan 10
SE-211 20 MALMÖ
Tel: +46 (0) 10 494 7760
Fax: +46 (0) 10 494 7761
E-mail: kundservice@arjo.com

UNITED KINGDOM
Arjo UK and Ireland
Houghton Hall Park
Houghton Regis
UK-DUNSTABLE LU5 5XF
Tel: +44 (0) 1582 745 700
Fax: +44 (0) 1582 745 745
E-mail: sales.admin@arjo.com

USA
Arjo Inc.
2349 W Lake Street Suite 250
US-Addison, IL 60101
Tel: +1 630 307 2756
Free: +1 80 0 323 1245 Institutional
Free: +1 800 868 0441 Home Care
Fax: +1 630 307 6195
E-mail: us.info@arjo.com

JAPAN
Arjo Japan K.K.
東京都港区虎ノ門三丁目7番8号　ランディック第2虎ノ門ビル9階
電話：+81 (0)3-6435-6401

Address page - REV 25: 01/2020

At Arjo, we are committed to improving the everyday lives of people affected by reduced mobility and age-related health challenges. With products and solutions that ensure ergonomic patient handling, personal hygiene, disinfection, diagnostics, and the effective prevention of pressure ulcers and venous thromboembolism, we help professionals across care environments to continually raise the standard of safe and dignified care. Everything we do, we do with people in mind.

ArjoHuntleigh AB
Hans Michelsensgatan 10
211 20 Malmö, Sweden
www.arjo.com

001.08315.DA